PNEUMATICKÉ TLAČIDLÁ

Séria 6448

6448-AAAB-0000
Pneumatic foot button black 2m

- Telo termoplast
- Teplota -10 až 40°C
- IPX4
- Dĺžka spojenia až 48m

POPIS PRODUKTU

Zvláštne prevedenie:
• Všetky tlačidlá je možné dodať vo farbe podľa priania zákazníka
• Dve tlačidlá 6448 na spoločnej doske
• Hadica v rôznych dĺžkach

ŠPECIFIKÁCIA
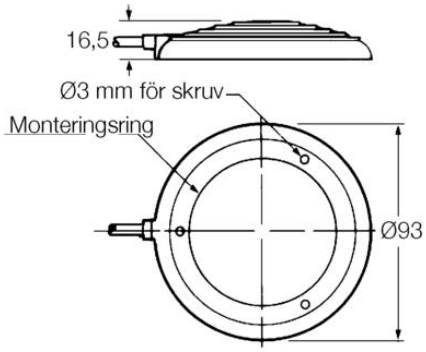
Farba	Čierna
Hmotnosť	90 g
Hose Length	2 m
Materiál základny	PVC
Materials Bellows	Flexibilný PVC
Prevádzková teplota max.	40 °C
Prevádzková teplota min.	-10 °C